

StrongMax 18

Fióksín,
ami felnőtt


STRONG

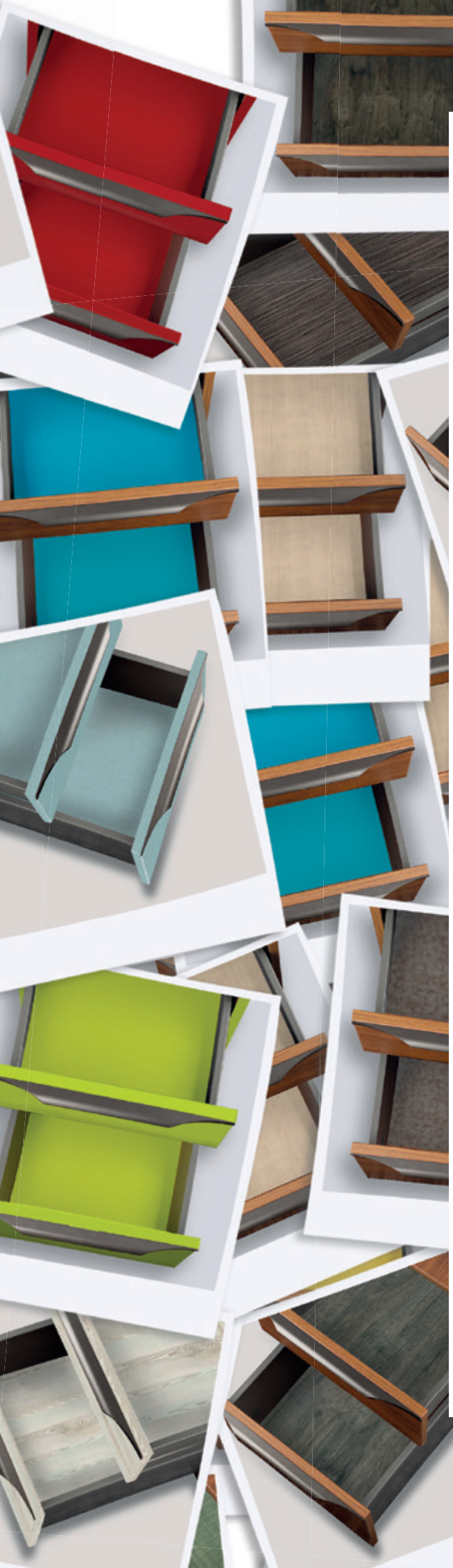

Miért a 18?

A StrongMax felnőtt. Elérte fejlődésének következő szakaszát. Ez lehetővé teszi, hogy a fiók aljának anyagaként 18 mm vastagságú bútorlapot használjon.

- A StrongMax 18 sorozat **minden tulajdonsága és előnye megmarad**.
- **Felhasználhatja a** maradék bútorlapot a korpusz és ajtó készítéséről.
- Egyik esetben **SEM KELL MÓDOSÍTANI** (marni, vágni) **a 18 mm-es bútorlapot.**
- **A fiókokat összeilleszthetí a többi bútorral.** Mert a részletek számítanak!



Vékony oldallapok



Aljvastagság 18 mm



Teherbírás 40 kg



80 000 cikluson tesztelve


STRONG



Idézzük fel a StrongMaxot

- Egy előlappal ellátott fiókhoz, **minden egy rendelési kód alatt** és minden egy csomagban.
- Minden **beállítás** a fiók **belsejében van elrejtve** , a fedő nem zavarja az oldal letisztult dizájnját.
- **A vékony oldallapok** akár 2,5 cm-rel n velik a fiók belsejének kihasználhatóságát.
- Ismételten meghaladja a **80 000 nyitási és zárási ciklust (a TŰV szabvány szerint) a teljes terheléses tesztek során.**
- Kombinálja **a StrongMax evőeszköztartókkal** a tökéletes kialakítás és a **fiókok belsejének áttekinthetősége** érdekében.
- * Az **üvegoldallal ellátott** változat **tökéletes áttekintést biztosít a tárolt tárgyakról**.
- **Mostantól 18 mm-es alsó anyagvastagsághoz is kapható (StrongMax 18).**

* A StongMax 18 üvegoldallal még nem érhető el.


STRONG



VÉGTELEN LEHETŐSÉGEK
a fenék dekor és a hátfal dekor kiválasztásához

NÖVELI AZ ANYAG FELHASZ-
-NÁLHATÓSÁGÁT a bútorgyártásban

VÉKONY OLDALLAPOK = TÖBB
hely a fiók belsejében

FIÓKSÍNEK TEHERBÍRÁSA
akár 40 kg

Spóroljon, nyerjen, legyen divatos
a **StrongMax 18** vasalatokkal

StrongMax 18

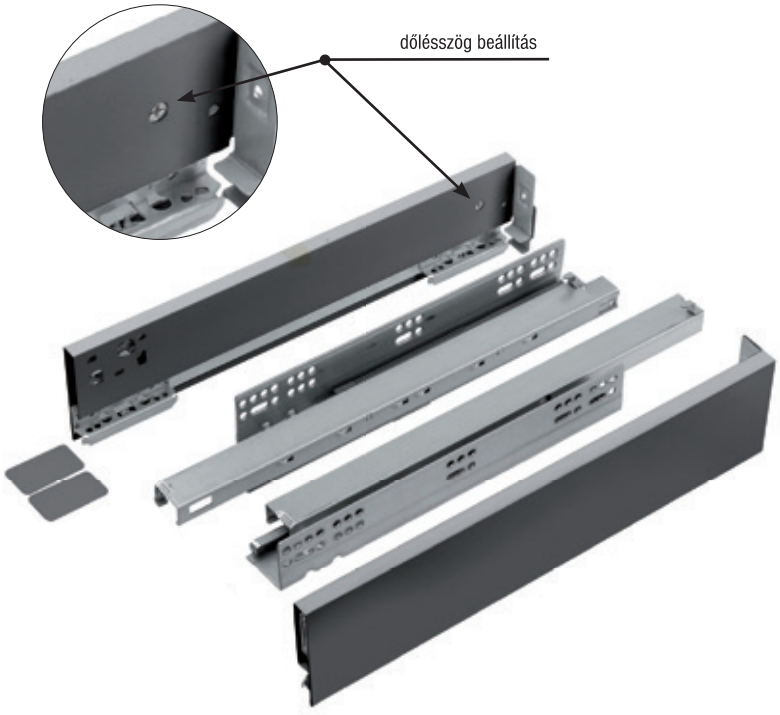

Magasság 89 mm

hossz (mm)	szürke	fehér	fekete
300	503030	503062	-
350	503031	503063	-
400	503032	503064	-
450	503033	503065	503094
500	503034	503066	503095
550	503035	503067	-
600	503036	503068	-
650	503037	503069	-



- **18 mm vastagságú hátfalhoz és fiókfenékhez**
- teherbírás 40 kg
- a fiók maximális ajánlott szélessége a fióksín hosszának 1,6-szorosa
- a fiókkioldó mechanizmus az oldalfalba van beépítve
- állítsa be a fiók előlapját vízszintesen és függőlegesen
- a fiók dőlésszögének beállítása

Készlet tartalma:

– oldallapok – B + J, fióksín – B + J, hátfalrögzítő – B + J előlaptartó – 2×, takarósapka Strong logóval – 2×, csavarok előlap rögzítő elemhez

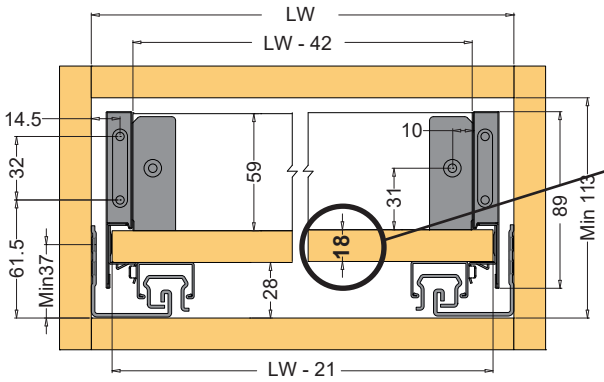

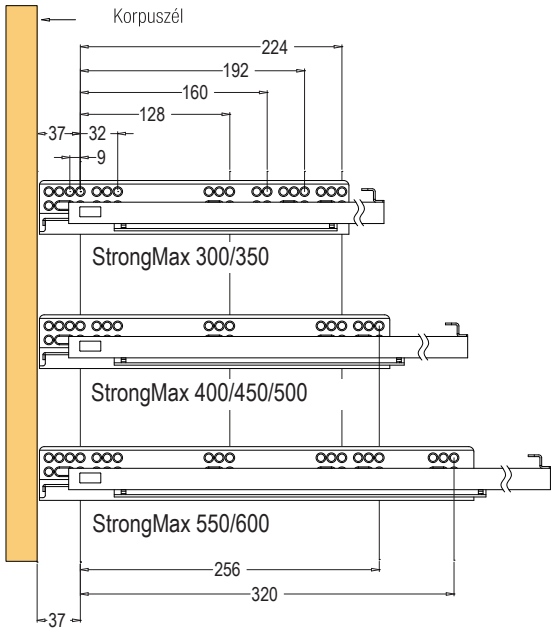

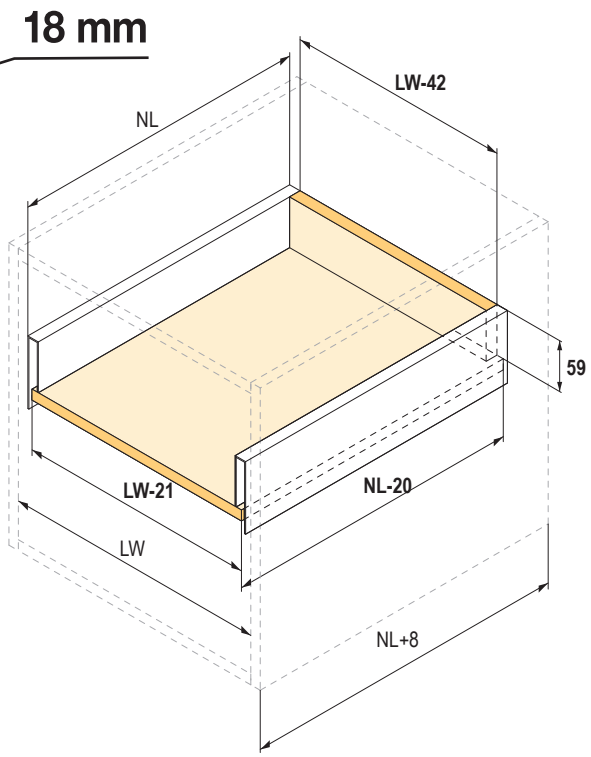

NL = névleges fiókhosszúság

NL - 20 = a fiókfenék hossza

NL + 8 = a korpusz belső mélysége

LW = minimális belső korpuszszélesség

LW - 42 = a hátfal szélessége

LW - 21 = a fiókfenék szélessége

StrongMax 18

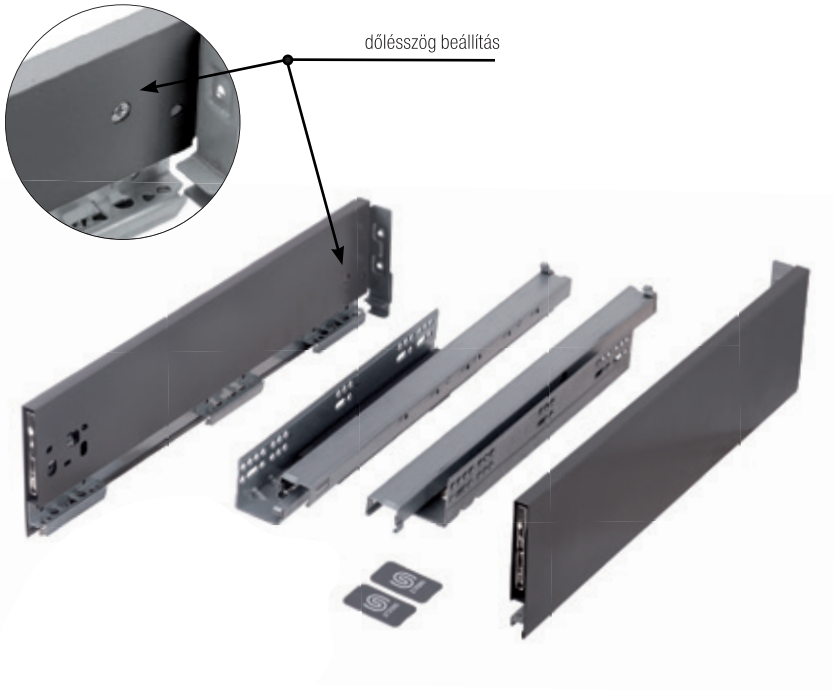

Magasság 121 mm

hossz (mm)	szürke	fehér	fekete
300	**503038**	**503070**	-
350	**503039**	**503071**	-
400	**503040**	**503072**	-
450	**503041**	**503073**	**503096**
500	**503042**	**503074**	**503097**
550	**503043**	**503075**	-
600	**503044**	**503076**	-
650	**503045**	**503077**	-



- **18 mm vastagságú hátfalhoz és fiókfenékhez**
- teherbírás 40 kg
- a fiók maximális ajánlott szélessége a fióksín hosszának 1,6-szorosa
- a fiókkioldó mechanizmus az oldalfalba van beépítve
- állítsa be a fiók előlapját vízszintesen és függőlegesen
- a fiók dőlésszögének beállítása

Készlet tartalma:
- oldallapok – B + J, fióksín – B + J, hátfalrögzítő – B + J előlaptartó – 2×, takarósapka Strong logóval – 2×, csavarok előlap rögzítő elemhez

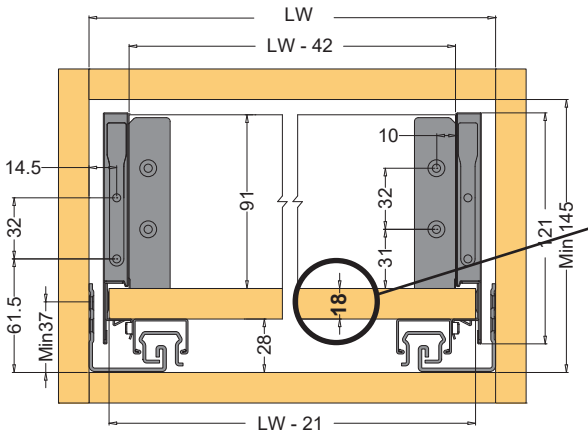

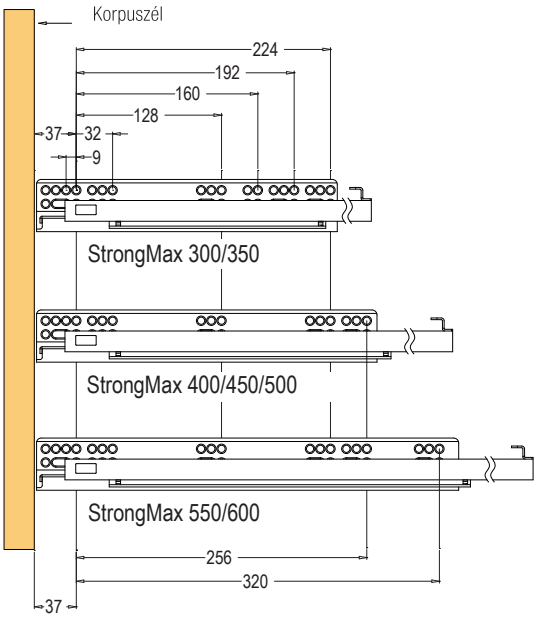

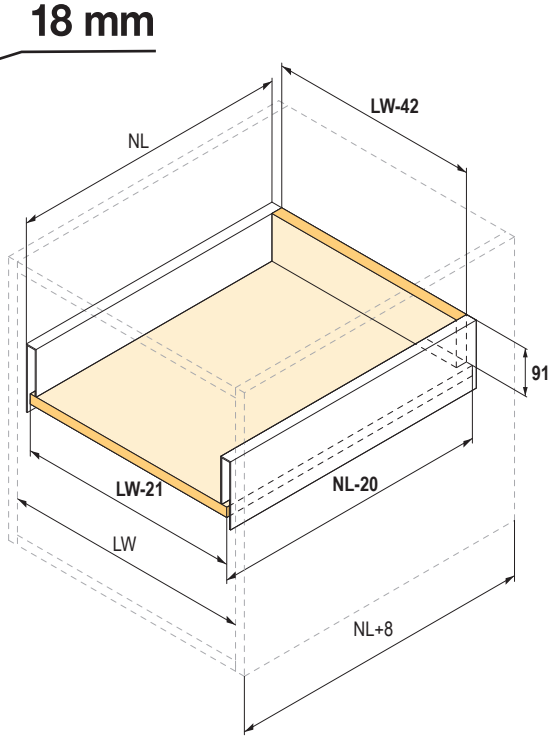

NL = névleges fiókhosszúság

NL - 20 = a fiókfenék hossza

NL + 8 = a korpusz belső mélysége

LW = minimális belső korpuszszélesség

LW - 42 = a hátfal szélessége

LW - 21 = a fiókfenék szélessége

StrongMax 18

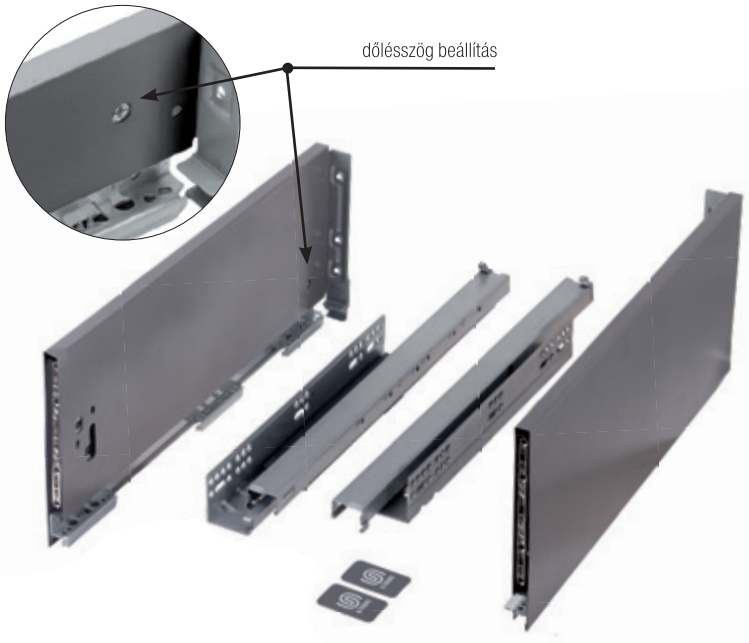

Magasság 185 mm

hossz (mm)	szürke	fehér	fekete
300	503046	503078	-
350	503047	503079	-
400	503048	503080	-
450	503049	503081	503098
500	503050	503082	503099
550	503051	503083	-
600	503052	503084	-
650	503053	503085	-



- **18 mm vastagságú hátfalhoz és fiókfenékhez**
- teherbírás 40 kg
- a fiók maximális ajánlott szélessége a fióksín hosszának 1,6-szorosa
- a fiókkioldó mechanizmus az oldalfalba van beépítve
- állítsa be a fiók előlapját vízszintesen és függőlegesen
- a fiók dőlésszögének beállítása

Készlet tartalma:
- oldallapok – B + J, fióksín – B + J, hátfalrögzítő – B + J előlaptartó – 2×, takarósapka Strong logóval – 2×, csavarok előlap rögzítő elemhez

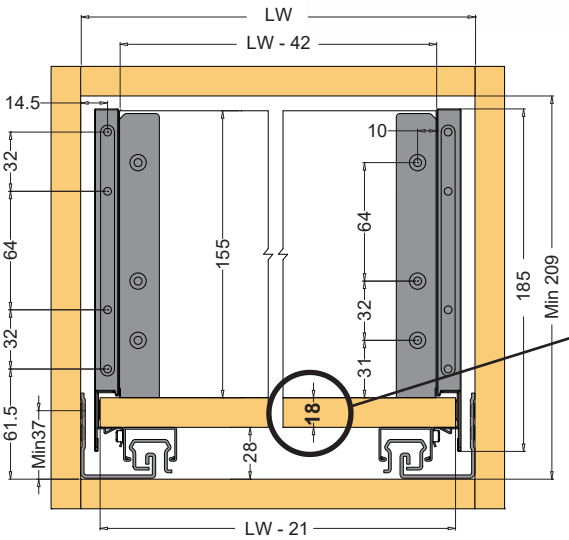

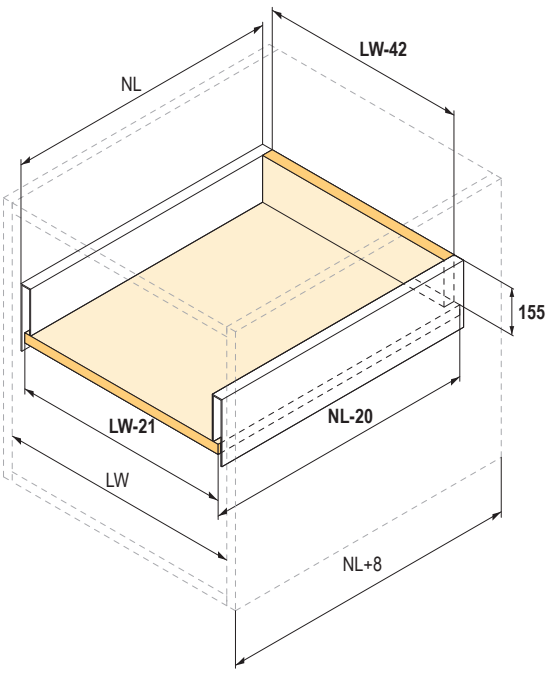

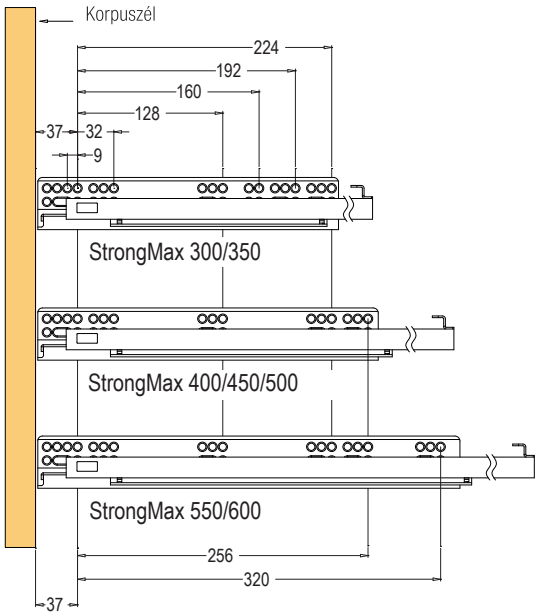

NL = névleges fiókhosszúság
NL - 20 = a fiókfenék hossza
NL + 8 = a korpusz belső mélysége
LW = minimális belső korpuszszélesség
LW - 42 = a hátfal szélessége
LW - 21 = a fiókfenék szélessége

StrongMax 18

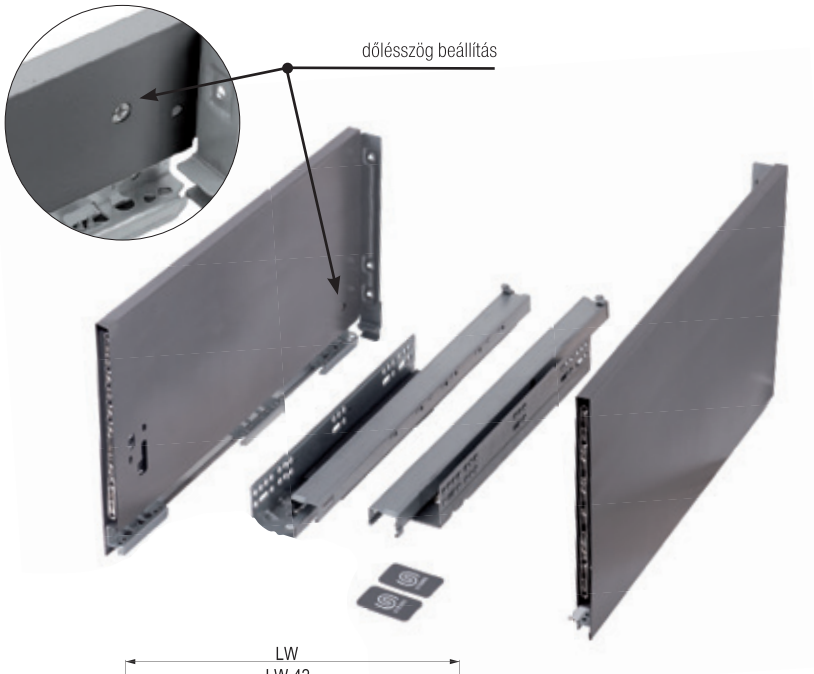

Magasság 249 mm

hossz (mm)	szürke	fehér	fekete
450	503054	503086	503100
500	503055	503087	503101
550	503056	503088	-
600	503057	503089	-
650	503058	503090	-



- **18 mm vastagságú hátfalhoz és fiókfenékhez**
- teherbírás 40 kg
- a fiók maximális ajánlott szélessége a fióksín hosszának 1,6-szorosa
- a fiókkioldó mechanizmus az oldalfalba van beépítve
- állítsa be a fiók előlapját vízszintesen és függőlegesen
- a fiók dőlésszögének beállítása

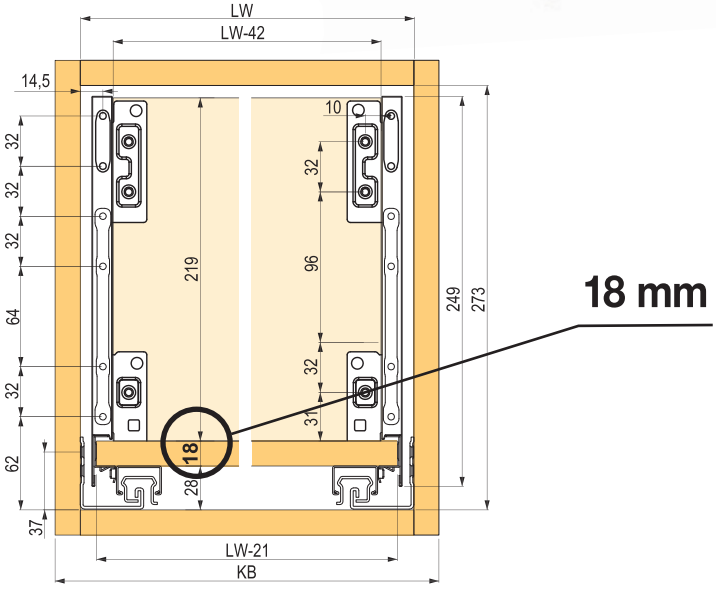

Készlet tartalma:

– oldallapok – B + J, fióksín – B + J, hátfalrögzítő – B + J előlaptartó – 2×, takarósapka Strong logóval – 2×, csavarok előlap rögzítő elemhez

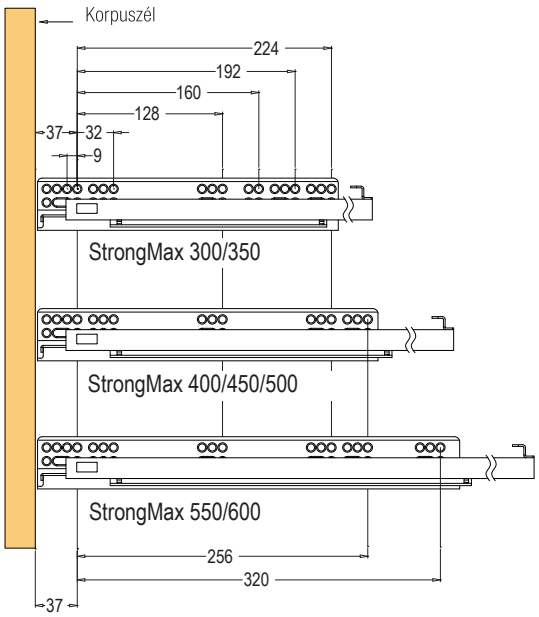

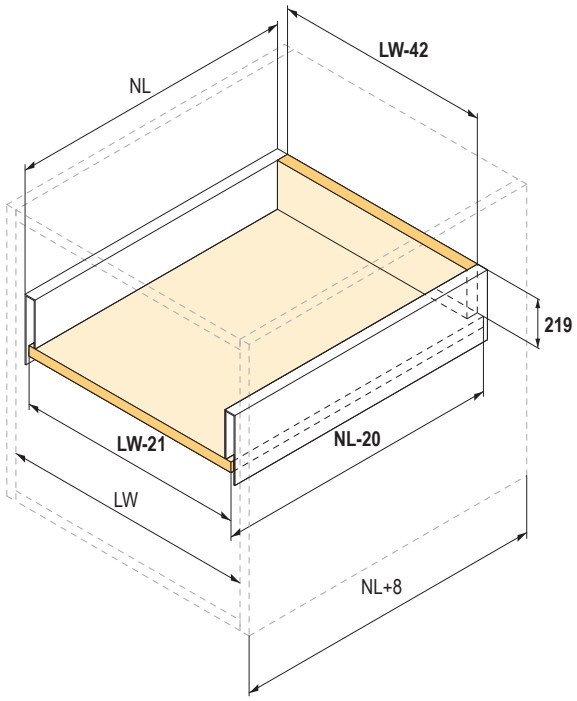

NL = névleges fiókhosszúság

NL - 20 = a fiókfenék hossza

NL + 8 = a korpusz belső mélysége

LW = minimális belső korpuszszélesség

LW - 42 = a hátfal szélessége

LW - 21 = a fiókfenék szélessége