AMPEROS AC
Energia tökéletesen elrejtve



www.blum.com

Akár a konyhában, az otthoni irodában, a nappaliban, a hálószobában vagy a fürdőszobában – az elektromos készülékek száma az otthonokban folyamatosan növekszik. Mindegyiknek szüksége van áramellátásra. Lehetőleg szépen elpakolva, mégis mindig használatra készen és feltöltve.

Pontosan ezért fejlesztettük ki az AMPEROS AC-t. Egy egyszerűen telepíthető, elektromos ismereteket nem igénylő megoldás, amely oda viszi az áramot, ahol az valódi hozzáadott értéket nyújt.

Mégpedig anélkül, hogy látnánk, amit tulajdonképpen nem akarunk látni.

Tartalom

4 Készülékek könnyed elrejtése

6 Bútorok egyszerű utólagos felszerelése

8 Tér az ötleteknek

10 Rugalmas, egyszerű, kompatibilis

12 Gyorsan beszerelve, tökéletesen elrejtve

14 Rendelési információ



Áram, ahol arra szükség van

Ez a Blum-kiválóság a távollétével tűnik ki. Az AMPEROS AC a csatlakozóaljakat elegánsan elrejti a fiókokban és polckihúzásokban. Így az áramforrás ott van, ahol szükség van rá, és az elektromos készülékek elegánsan elrejtőznek a bútorokban, de mindig használatra készek és feltöltöttek. Az AMPEROS AC ugyanolyan könnyen beépíthető, mint amilyen könnyen utólagosan felszerelhető.





interzum AWARD Best of the Best

reddot winner 2024 best of the best

DESIGN AWARD 2024

GERMAN DESIGN AWARD WINNER 2024



Szépen elrendezve

Az AMPEROS AC gondoskodik a rendről: a technikai eszközök könnyen elrejthetők a fiókok és polckihúzások fenékaljában, anélkül, hogy helyet pazarolnának. Így a munkafelületek szabadon maradnak. Ez pont megfelelő annak, aki szereti azokat tisztán tartani.



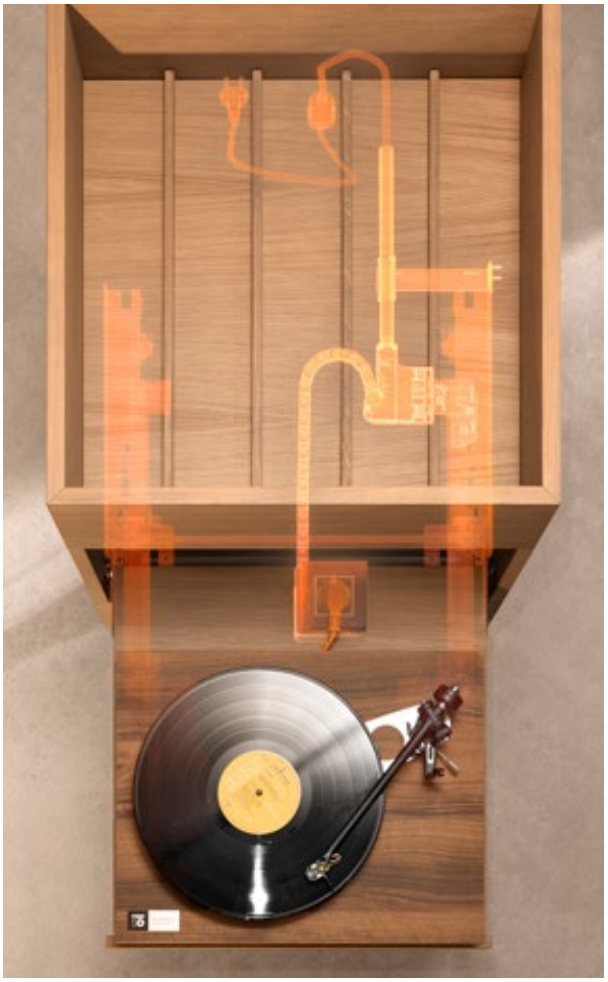







Egyszerű utólagos felszerelés

A bútorok a legtisztább formában a legszebbek – és az AMPEROS AC gondoskodik arról, hogy ez így is maradjon. Mert a gyors és egyszerű utólagos felszerelés lehetőségével az elektromos készülékek egy szempillantás alatt eltűnnek, mégis mindig kéznél vannak. A meglévő bútorokba történő beszerelés néhány egyszerű lépést leszámítva szerszám nélkül történik, egyszerűen a kábelvezetőnek a vezetősín TIP-ON BLUMOTION csatlakozási pontjába történő beakasztásával.









Okosan elhelyezve

Az AMPEROS AC elemekkel polckihúzásokkal ellátott készülékgarázsban még a nagyobb és nehezebb készülékek is tökéletesen elférnek. A csatlakozóaljzat a polckihúzás fenékaljában található. Ez okos integrációs lehetőségeket nyit meg, legyen szó akár munka-, lakó- vagy konyhabútorról.

A polckihúzó rögzítés pedig kényelmessé és biztonságossá teszi a készülékek használatát.







További információk az AMPEROS AC egységről:

www.blum.com/amac1

Különösen rugalmas

Egy rendszer, sok előny: Az AMPEROS AC tökéletesen kombinálható a BLUMOTION, a TIP-ON BLUMOTION és a SERVO-DRIVE rendszerekkel, és könnyen integrálható a MOVENTO és a LEGRABOX kihúzórendszerekbe – akár a bútorgyártás során, akár utólag.



BLUMOTION
by Blum

SERVO-DRIVE
by Blum

TIP-ON BLUMOTION
by Blum

Tudjon meg többet a mozgástechnológiáinkról itt:

www.blum.com/4formore618



Egyszerű szerelés

Akár egyidejűleg tervezik, akár később építik be: Az AMPEROS AC egyszerűen és néhány lépésben beépíthető a TIP-ON BLUMOTION segítségével.

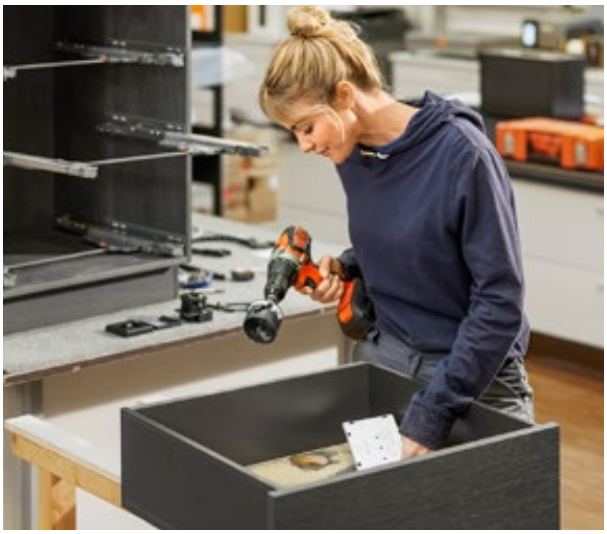

① A csatlakozóaljzat beszereléséhez elég egy furat a fiókfenékaljba.



② A csatlakozóaljzat néhány kézmozdulattal csavarodásmentesen rögzíthető.

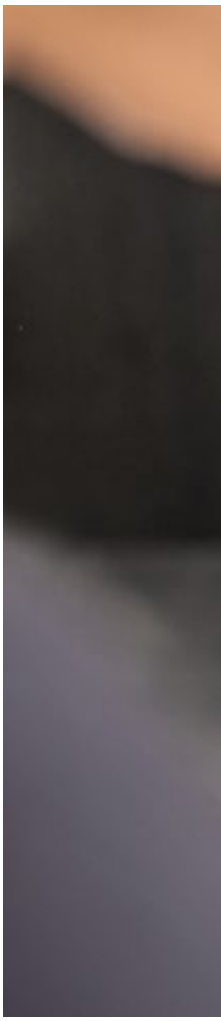

A szerelésről további információkat az EASY ASSEMBLY App-ban találnak.

www.blum.com/eaapp618

③ A kábelvezetés szerszám nélkül rögzíthető a vezetősínre.





④ A kábelcsatornát is be kell pattintani a megfelelő tartóba.



⑤ Az utolsó lépésben az összes feszültség alatt álló alkatrészt összekötik egymással.

AMPEROS a LEGRABOX-hoz



- Ugyanaz a csatlakozóaljzat-pozíció minden névleges hossz (NL) és korpuszszélesség (KB) esetén
- Egyszerű szerelés elektromos ismeretek nélkül
- Egyszerű utólagos felszerelés
- Kombinálható a BLUMOTION, SERVO- DRIVE és TIP-ON BLUMOTION egységekkel
- Nem kombinálható oldalstabilizálással

Rendelési információ

1	Kábelsínkészlet		
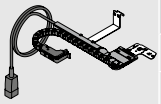	**Névleges hossz (mm)**	**Szín**	
	450	SZ	**ESS.T1700**
	500		**ESS.T1900**
	550		**ESS.T2200**

A következőket tartalmazza:		
1a	1 x	Kábelvezetés
1b	1 x	Kábelcsatorna
1c	1 x	Kábelcsatornatartó
-	1 x	Szerelési útmutató

2	Áramvezető elem és hálózati kábel[1]				
Védettségi mód			IP20		
Névleges feszültség (V)			250		
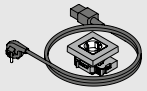	**Csatlakozóaljzat-betét[2]**	**Piac[3]**	**Nyelvi csomag[4]**	**Szín**	
	F	EU | EFTA | TR | UA	A	SZ-M | WS-H	**ESS.B01FA.2**
	E	EU | EFTA | TR	B	SZ-M | WS-H	**ESS.B01EB.2**
	G	GB	B	SZ-M	**ESS.B01GB**
	J	CH | LI	B	SZ-M | WS-H	**ESS.B01JB**

Nyelvi csomag – Kezelési útmutató[4]	
A	EN | DE | IT | NL | ES | PT | FI | NO | SV | ET | LT | LV | EL | HR | SL | TR | HU | RO | BG | IS | UK | SQ
B	EN | DE | FR | NL | PL | SK | CS

A következőket tartalmazza:		
2a	1 x	Áramforrás
2b	1 x	AMPEROS AC hálózati kábel Hossz 2 m, csatlakozó dugóval együtt
-	1 x	Használati útmutató

[1] A piacra vonatkozó termékjóváhagyás figyelembevétele

[2] Csatlakozóaljzat-betét megnevezése IEC szerint

[3] Piaci megnevezések az ISO 3166 szabvány szerint

[4] Nyelvi megnevezések az ISO 639 szabvány szerint

Csatlakozóaljzat-betét	F	E	G	J
Névleges áramerősség (A)	16	16	5	10
	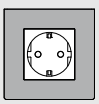	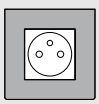	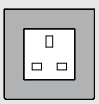	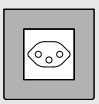

Fiók
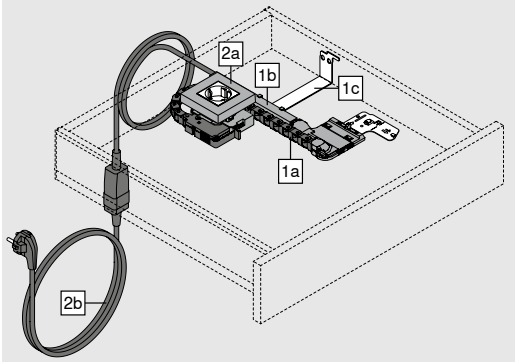

Szín	
SZ	Fekete
SZ-M	mattfekete
WS-H	fehér magasfényű

Megjegyzés: műszaki változások lehetségesek.

AMPEROS a LEGRABOX-hoz

Tervezés

Biztonsági tudnivalók

Az AMPEROS AC tervezése és beépítése során be kell tartani az adott országra vonatkozó előírásokat és szabványokat. Megfelelő távolságot kell tartani az olyan vízvezető berendezésektől, mint a mosdókagylók vagy hasonlók. Az AMPEROS AC helyes működéséhez minden előírt befúrási méretet be kell tartani. A termék megfelel az IP20 védettségi módnak.

Útmutató

Korpuszfenék, kereszt összekötő vagy süllyesztett fogantyú fölé történő felszerelés esetén javasoljuk, hogy a korpuszsínt 3 mm-rel magasabbra szerelje, hogy elkerülje az ütközést az áramforrással.

A G típusú csatlakozó esetében az alábbiak érvényesek: A BS 6396 szabványnak megfelelő üzemeltetés, valamint a felhasználók és a felszereltség védelme érdekében tilos az AMPEROS AC-hez olyan elektromos készüléket csatlakoztatni, amelynek névleges feszültsége meghaladja a 250 V-ot, vagy névleges áramerőssége meghaladja az 5 A-t.

A J típusú csatlakozó esetében az alábbiak érvényesek: Győződjön meg arról, hogy a csatlakozón található kapcsoló „Be” állásban van. Túlterhelés után a kapcsolót kézzel vissza kell állítani.

Helyszükséglet

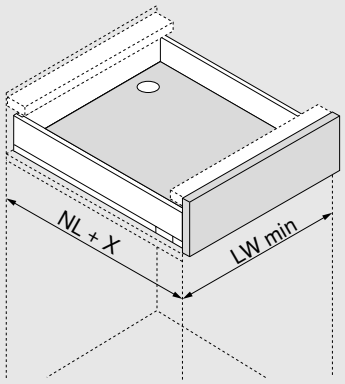

	X (mm)
Névleges hosszúság NL (mm)	**Fiók**
450 | 500 | 550	3
Mozgástechnológiák	**Belső korpuszszélesség LW min. (mm)**
BLUMOTION	336
SERVO-DRIVE	562
TIP-ON BLUMOTION	362

Befúrási méretek – fiók fenéklap

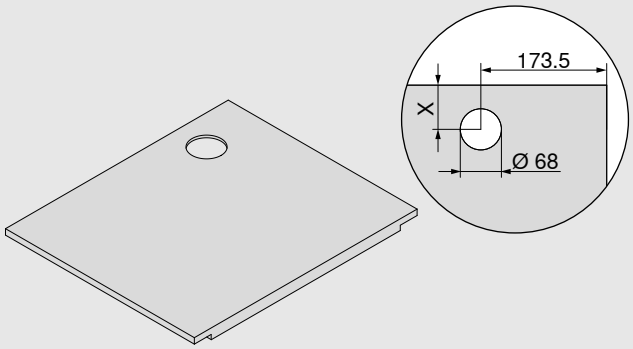

Fiókhátfal	X (mm)
Fahátfal	56
Fémhátfal	45

Befúrási méret – korpuszhátfal

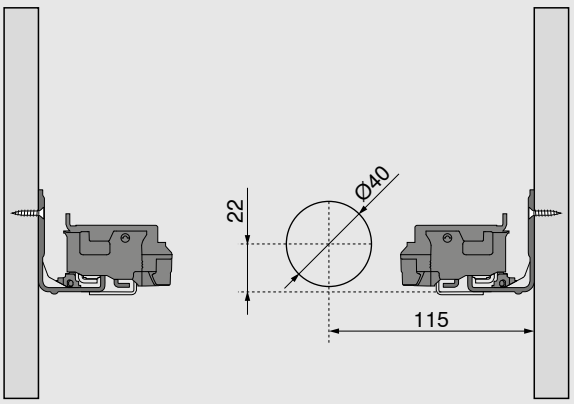

Megjegyzés: műszaki változások lehetségesek.

AMPEROS AC a MOVENTO-hoz



- Ugyanaz a csatlakozóaljzat-pozíció minden névleges hossz (NL) és korpuszszélesség (KB) esetén
- Egyszerű szerelés elektromos ismeretek nélkül
- Egyszerű utólagos felszerelés
- Kombinálható a BLUMOTION, SERVO- DRIVE és TIP-ON BLUMOTION egységekkel
- Nem kombinálható oldalstabilizálással

Rendelési információ

1	Kábelsínkészlet		
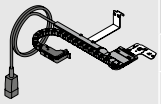	**Névleges hossz (mm)**	**Szín**	
	450	SZ	**ESS.T1700**
	480 | 500 | 520		**ESS.T1900**
	550		**ESS.T2200**

A következőket tartalmazza:		
1a	1 x	Kábelvezetés
1b	1 x	Kábelcsatorna
1c	1 x	Kábelcsatornatartó
-	1 x	Szerelési útmutató

2	Áramvezető elem és hálózati kábel[1]				
Fenéklapvastagság (mm)			12–32		
Védettségi mód			IP20		
Névleges feszültség (V)			250		
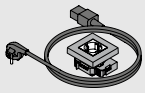	**Csatlakozóaljzat-betét[2]**	**Piac[3]**	**Nyelvi csomag[4]**	**Szín**	
	F	EU | EFTA | TR | UA	A	SZ-M | WS-H	**ESS.B01FA.2**
	E	EU | EFTA | TR	B	SZ-M | WS-H	**ESS.B01EB.2**
	G	GB	B	SZ-M	**ESS.B01GB**
	J	CH | LI	B	SZ-M | WS-H	**ESS.B01JB**

Nyelvi csomag – Kezelési útmutató[4]	
A	EN | DE | IT | NL | ES | PT | FI | NO | SV | ET | LT | LV | EL | HR | SL | TR | HU | RO | BG | IS | UK | SQ
B	EN | DE | FR | NL | PL | SK | CS

A következőket tartalmazza:		
2a	1 x	Áramforrás
2b	1 x	AMPEROS AC hálózati kábel Hossz 2 m, csatlakozó dugóval együtt
-	1 x	Használati útmutató

[1] A piacra vonatkozó termékjóváhagyás figyelembevétele

[2] Csatlakozóaljzat-betét megnevezése IEC szerint

[3] Piaci megnevezések az ISO 3166 szabvány szerint

[4] Nyelvi megnevezések az ISO 639 szabvány szerint

Csatlakozóaljzat-betét	F	E	G	J
Névleges áramerősség (A)	16	16	5	10
	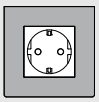	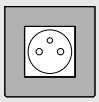	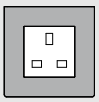	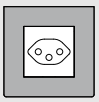

Fiók

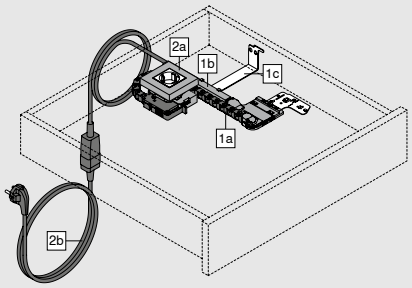

Polckihúzású fiók

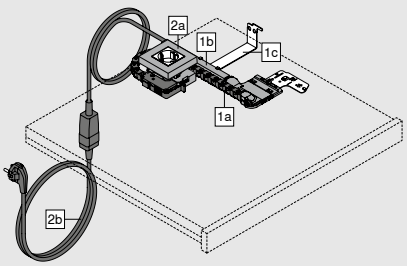

Szín	
SZ	Fekete
SZ-M	mattfekete
WS-H	fehér magasfényű

Megjegyzés: műszaki változások lehetségesek.

AMPEROS AC a MOVENTO-hoz

Tervezés

Biztonsági tudnivalók

Az AMPEROS AC tervezése és beépítése során be kell tartani az adott országra vonatkozó előírásokat és szabványokat. Megfelelő távolságot kell tartani az olyan vízvezető berendezésektől, mint a mosdókagylók vagy hasonlók. Az AMPEROS AC helyes működéséhez minden előírt befúrási méretet be kell tartani. A termék megfelel az IP20 védettségi módnak.

Útmutató

Korpuszfenék, kereszt összekötő vagy süllyesztett fogantyú fölé történő felszerelés esetén javasoljuk, hogy a korpuszsínt 3 mm-rel magasabbra szerelje, hogy elkerülje az ütközést az áramforrással.

A G típusú csatlakozó esetében az alábbiak érvényesek: A BS 6396 szabványnak megfelelő üzemeltetés, valamint a felhasználók és a felszereltség védelme érdekében tilos az AMPEROS AC-hez olyan elektromos készüléket csatlakoztatni, amelynek névleges feszültsége meghaladja a 250 V-ot, vagy névleges áramerőssége meghaladja az 5 A-t.

A J típusú csatlakozó esetében az alábbiak érvényesek: Győződjön meg arról, hogy a csatlakozón található kapcsoló „Be” állásban van. Túlterhelés után a kapcsolót kézzel vissza kell állítani.

Helyszükséglet – Fiók | Polckihúzás

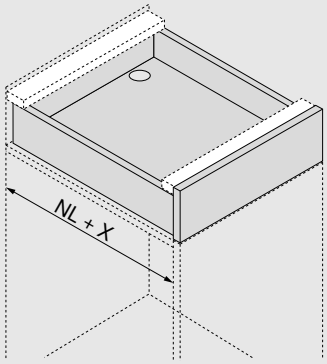

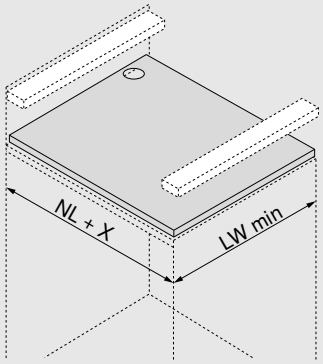

Névleges hosszúság NL (mm)	X (mm)		
	Fiók	Polckihúzású fiók	Polckihúzás – Polckihúzó rögzítés
450 | 500 | 550	3	3	3
480	22	25	16

Mozgástechnológiák	Belső korpuszszélesség LW min. (mm)
BLUMOTION	336
SERVO-DRIVE	562
TIP-ON BLUMOTION	362

Megjegyzés: műszaki változások lehetségesek.

AMPEROS AC a MOVENTO-hoz

Tervezés

Befúrási méretek – fiók fenéklap

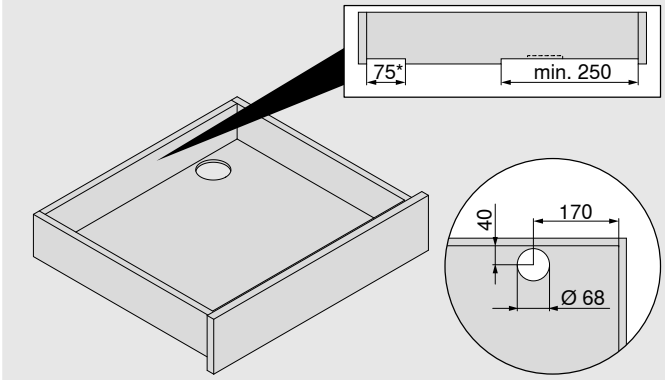

Fenéklap-vastagság 12–32 mm

* 125 mm TIP-ON BLUMOTION elemmel

Befúrási méretek – Polckihúzó fenéklap

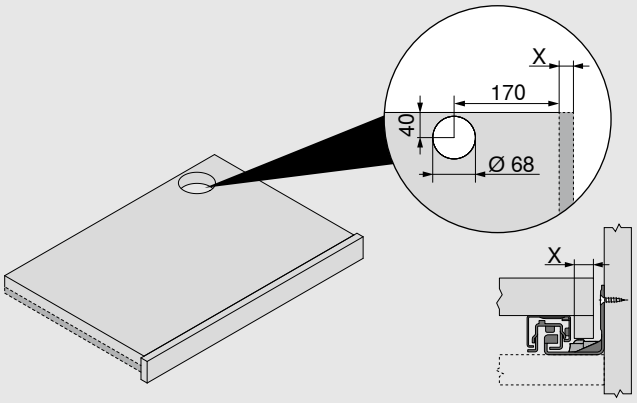

Fenéklap-vastagság 12–32 mm

Befúrási méret – Polckihúzás fenéklap – Polckihúzó rögzítés

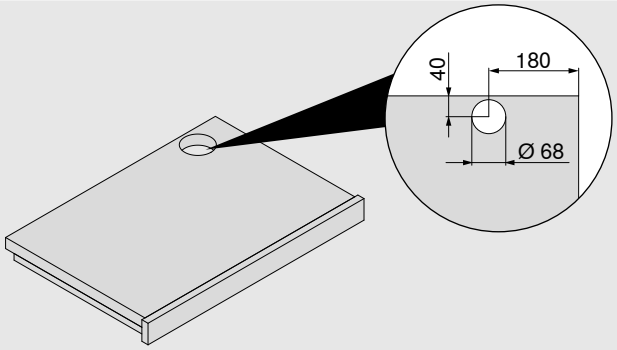

Fenéklap-vastagság 12–32 mm

Befúrási méretek – Korpuszhátfal – Fiók | Polckihúzás

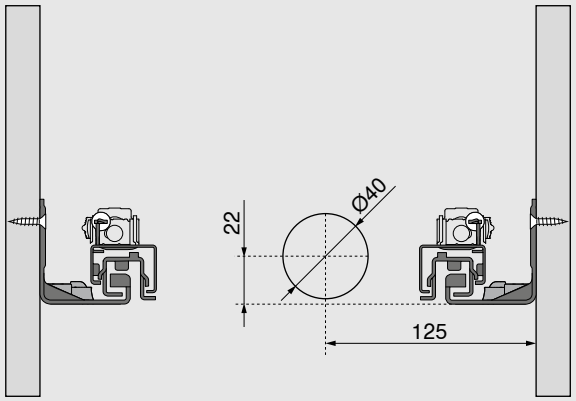

Megjegyzés: műszaki változások lehetségesek.



11

termelési központ Ausztriában, Lengyelországban, az USA-ban és Kínában



Több mint

30

leányvállalat és képviselet



A vállalatot **1952**-ben Julius Blum alapította az ausztriai Höchstben.



A világszerte bejegyzett

2100

jogvédelmével a Blum cég Ausztria leginnovatívabb vállalatai közé tartozik.



Több mint

120

ellátott piac minden kontinensen



10000

munkatárs világszerte



2,5 milliárd

forgalom



A Blum bútorokhoz állít elő felnyíló-, kivetőpánt-, kihúzás- valamint pocket-rendszereket – megfelelő megmunkálási segédeszközökkel, valamint szolgáltatásokkal kiegészítve.



„Globális ügyfélhaszon” elvünk: mindenkinek részesülnie kell a Blum-termékek előnyeiből – legyen szó gyártókról, kereskedőkről, bútorszerelőkről vagy fogyasztókról.



Az ökológiai lábnyom csökkentése érdekében a Blum számos fenntarthatósági kezdeményezést valósít meg – 1997 óta az ISO-14001 tanúsítás alapján.

Állapot: 07.2026

MatNr.: 08492762 · EP-618/3 hu-AL/11.26
Minden tartalom a Blum Copyright alatt áll.
Technikai és termékprogram változások lehetségesek.
Julius Blum GmbH, 6973 Höchst, Austria, Tel.: +43/5578/705-0, E-mail: info@blum.com, www.blum.com
Az ausztriai, lengyelországi, USA és kínai helyszíneink a lent felsorolt tanúsítványokkal rendelkeznek.
A brazíliai helyszínünk ISO 9001, ISO 14001 és ISO 45001 tanúsítvánnyal rendelkezik.

ISO 9001 Certified Quality System

ISO 14001 Certified Environmental System

ISO 50001 Certified Energy System

www.blum.com/sales-offices

FSC www.fsc.org FSC™ C115115

Look for our FSC™-certified products